1991.11.1

秋川市硬式テニス連盟ニュース

第32号
発行・秋川市硬式テニス連盟広報部　石井　(42)2531

『市民大会開催される』

9月15日,22日に男子シングルス、9月15日,29日に女子シングルス、9月29日に壮年ダブルス(100歳ペア)がいずれも秋川市総合グランドテニスコート(男子シングルス22日は中央公園)にて開催されました。今回の大会は雨の影響を受けて男子、女子シングルスとも２日にわたる大会となりました。

試合結果は男子シングルスが池田佳人(初出場)、女子シングルスは佐々木真弓、壮年ダブルス(100歳ペア)は吉田・大矢ペアが優勝しました。その他の結果はドロー表をご参照下さい。

【男子シングルス試合結果】

優勝　池田佳人
準優勝　橋本俊宣
三位　羽村俊夫　瀬川茂樹

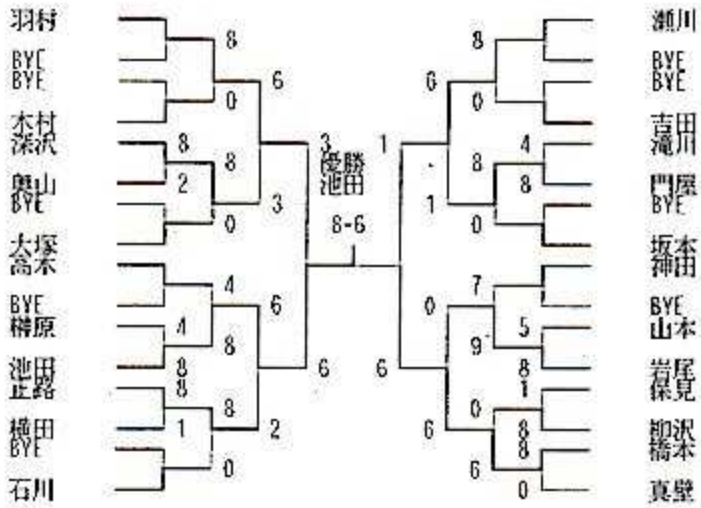

【女子シングルス試合結果】

優勝　佐々木真弓
準優勝　柳沢菊江
三位　正路雪江　川崎

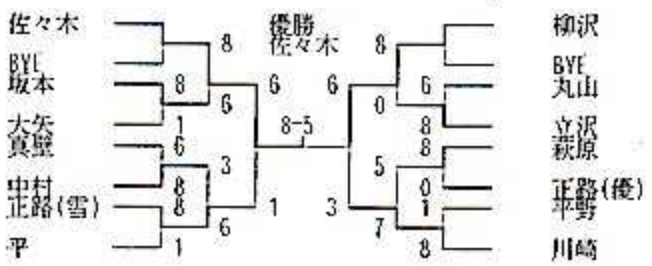

【北年ダブルス試合結果】

北年ダブルスの試合方法は、二つのブロックでリーグ戦を行い、ブロック内の順位を決定し、その後、互いのブロックの同順位同士の対戦により最終順位を決定した。

優勝　吉田・大矢組
準優勝　神田・有路組
三位　国枝・池田組

<決勝戦>

6 ─ 吉田・大矢
0 ─ 神田・有路

<三位決定戦>

6 ─ 国枝・池田
0 ─ 鈴木・瀬川（志）

《優勝者インタビュー》

佐々木　「みんなの助言に従いました、気長が一番！」

吉田　「今回はいつもにない力が湧いてきました。パートナーのおかげです。」

大矢　「すばらしいパートナーのおかげです。ありがとうございます。」

故　菊地邦泰さんを偲んで

会長　吉田栄久夫

ご療養中の菊地邦泰様におかれましては、ご家族の手厚い看護、連盟全会員の心よりの平癒の願いもむなしく9月14日帰らぬ人となりました。

故　菊地邦泰さんは、昨年まで当連盟の副会長として連盟の発展のために貢献され、また現役コーチとして、その熱心で、かけがえのない存在を失ったことは、まことに痛恨の極みであり、惜しの念に耐えないところであります。

ここに慎んで会員のみなさんと共に、心よりご冥福をお祈り申し上げます。

おもえば今年の春、コートサイドで毎週のように花見をしました。そんな時の中心はいつも菊地さんで、始終笑顔を絶やさず本当に楽しそうでした。また、左腕から繰り出す独特のクロスは私達をなやましたし、奥さんと組んだミックスも強かった‥‥。

もうあのビールを飲むときの笑顔や、独特のストロークが、みられないと思うと、やりきれない気持ちでいっぱいです。来年の桜の花のさくころ、やーしばらくだったねと、ひょっこり顔をみせてくれるのでは、と思ったりします。

心優しかった菊地さん、どうか奥さんを、お子さん達を、そして私達を、お見守りください。

合掌

主な予定

11月10日	秋川オープン	
11月17日	〃	
11月23日	〃	（予備日）
11月24日	西多摩選手権	
12月21日	納会	
1月26日	市民大会（HIX戦）	

11月12月遠藤内館コートスケジュール

（於）総合グランド

◇日曜日・祝日
9:00～15:00　2面
15:00～17:00　3面（テニス教室）

◇土曜日
9:00～11:00　2面
11:00～15:00　1面
15:00～17:00　3面

お知らせ

1.忘年会のお知らせ

今年も恒例の忘年会をおこないます。ふるってご参加ください。場所、会費等、詳しくはコートで掲示します。問い合わせ、参加申込は福田（Tel 57-3544）、伊藤（Tel 43-6309）までご連絡ください。

日時　12月21日
場所　未定
会費　未定（例年程度）

コートでは貴重品は盗難の恐れがあります。
注意してください。

編集後記

最近は、雨にたたられ、ほとんどテニスが出来ない。おまけに用事で市民大会も出場出来なかった。今シーズン新調したラケットは活躍の場がないが、パソコンとワープロソフトは連盟ニュースで活躍中　‥‥　Y.I